# SUPPORT INTERMÉDIAIRE POUR TRINGLE OLTRE
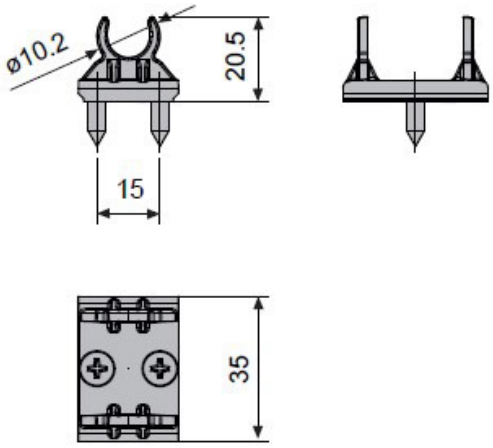
FAPIM