POIGNÉE DE FENÊTRE ENTREBAILLEUR SYLT
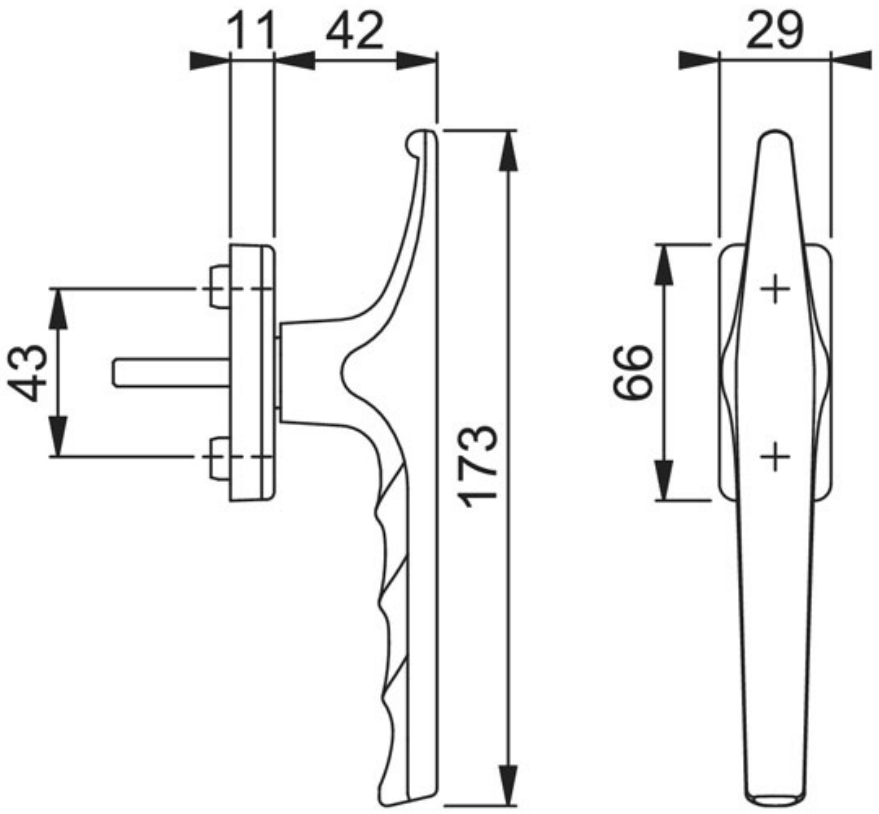
HOPPE