CRÉMONE POMPIER ENCASTRÉE À POIGNÉE TOURNANTE DUALIS
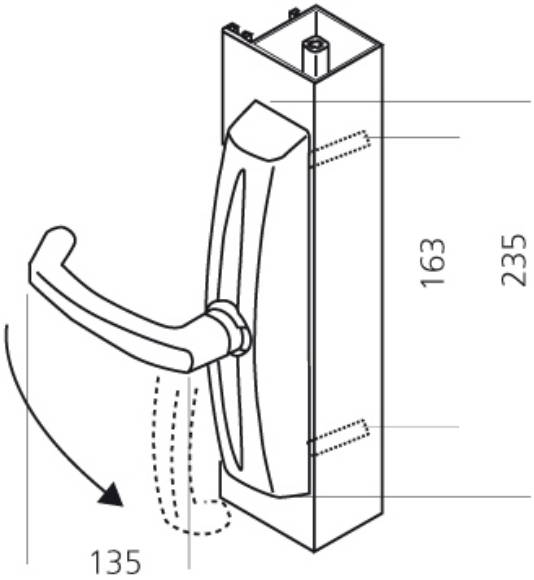
LA CROISEE DS