CHARIOT DOUBLE RÉGLABLE À ROULEMENT À BILLES POUR COULISSANT PVC
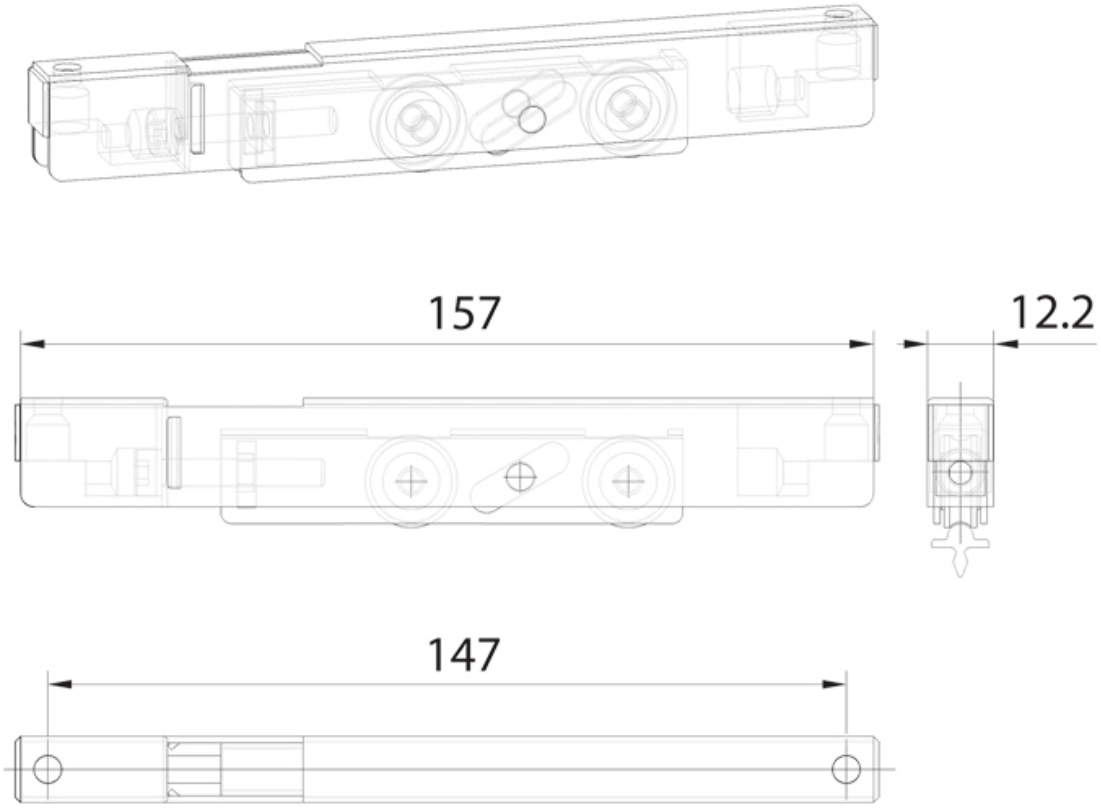
ROTO