BUTÉE LUCE
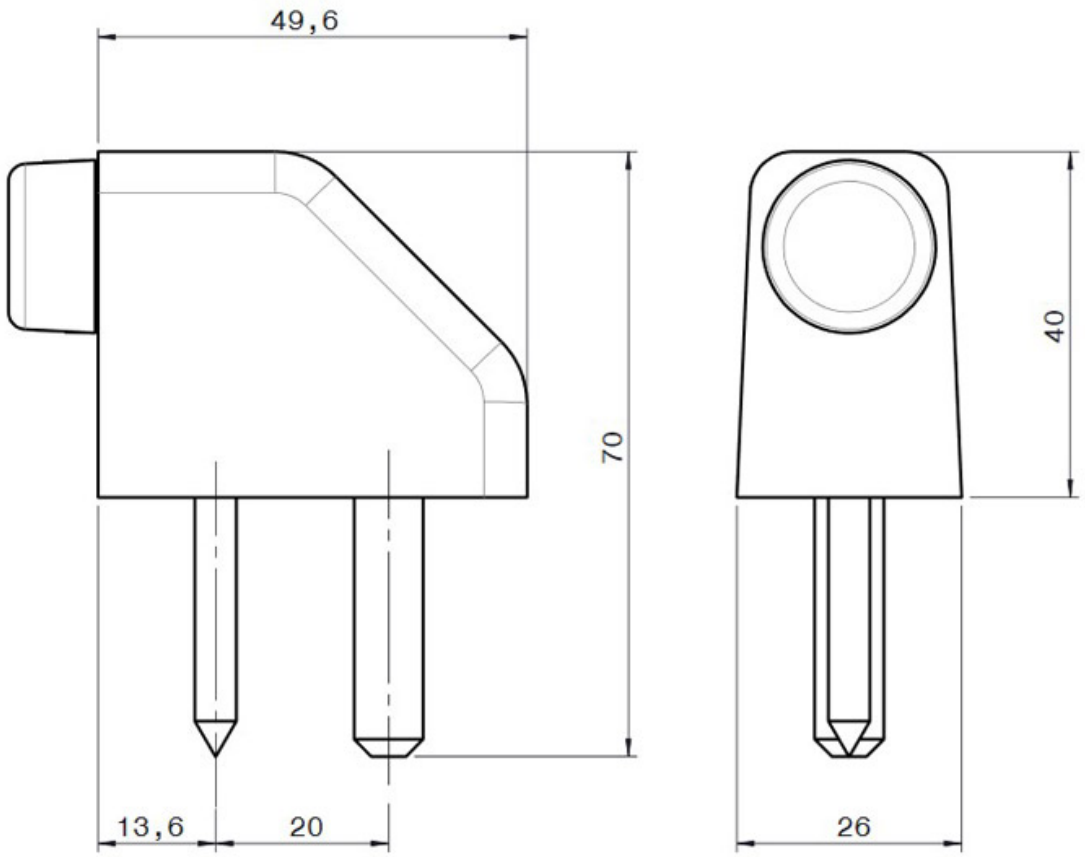
FAPIM