BANDE ANTI-BRUIT POUR TABLETTE ALUMINIUM

GUTMANN

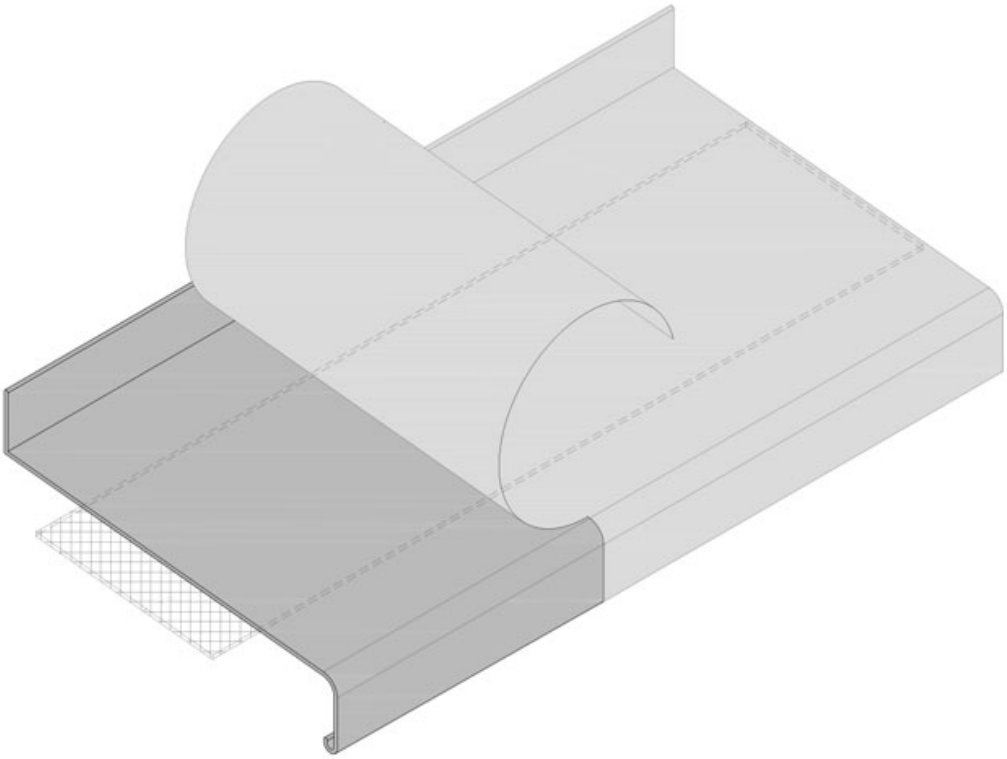

Tel : 03 87 98 80 99 Fax : 03 87 98 82 74 www.acbat.fr